PAREXLANKO

Communiqué de presse
Octobre 2019

Parnatur

CORPS D'ENDUIT CHANVRE

La 1ère solution biosourcée PROJETABLE la plus performante du marché

La Recherche & Développement de technologies novatrices autour des enduits et mortiers est au cœur de la stratégie de PAREXLANKO.

Conçu en France dans les laboratoires de R & D du Centre d'Innovation, PARNATUR CORPS D'ENDUIT CHANVRE de PAREXLANKO est la 1ère solution biosourcée projetable du marché présentant d'excellentes performances thermiques (λ = 0,066 W/m.K), hygrothermiques (Moisture Balanced Value - MBV 2,9) et acoustiques (Perte par transmission 53 dB pour 5 cm d'épaisseur).

Cette solution est dédiée à la restauration du bâti ancien en intérieur et en extérieur.

Avec sa mise en œuvre simplifiée à l'aide d'une machine à projeter les enduits, cette innovation apporte un complément d'isolation thermique et acoustique et peut, si nécessaire, compenser les défauts de planimétrie, grâce à une épaisseur de mise en œuvre possible de 2 à 8 cm. Réponse concrète et efficace pour tous les professionnels de la construction face aux nouveaux défis de la transition énergétique, **PARNATUR CORPS D'ENDUIT CHANVRE** est une solution bi-composant innovante, constituée d'un liant à base de chaux et d'un granulat biosourcé, la chènevotte de chanvre.

PARNATUR CORPS D'ENDUIT CHANVRE peut être mis en œuvre aussi bien en intérieur qu'en extérieur par projection mécanique. Il est compatible avec une grande variété de supports du bâti ancien (moellon, brique, terre crue, pierre naturelle, béton de chanvre,...) et peut-être associé à un large choix de finitions de la gamme PATRIMOINE de PAREXLANKO.

LE CHANVRE, UN MATÉRIAU NATUREL ET EFFICACE POUR UNE CONSTRUCTION DURABLE

Couramment utilisé pour les murs et doublages de murs, pour l'isolation des sols et des toitures, mais également dans les enduits, le chanvre est une plante naturelle et écologique qui possède des propriétés thermiques indiscutables. Certifiée et made in France, la nouvelle solution bi-composant PARNATUR CORPS D'ENDUIT CHANVRE est constituée d'un liant fabriqué sur le site de production de Paviers (Indre-et-Loire) et d'un chanvre provenant des Chanvrières de l'Aube (10), sélectionné par Parexlanko pour ses multiples qualités (finesse, humidité contrôlée, granulométrie maitrisée, circuit d'approvisionnement court).

PAREX
A SIKA COMPANY

LES MEILLEURES PERFORMANCES DU MARCHÉ
DES SOLUTIONS D'ISOLATION BIOSOURCÉES

PARNATUR CORPS D'ENDUIT CHANVRE présente la conductivité thermique la plus performante du marché parmi les solutions chaux-chanvre : λ = 0,066 W/m.K (à 23° C et 50 % HR), validée par l'ENTPE (École Nationale des Travaux Publics de l'Etat).

Sa forte perméabilité, son efficacité énergétique ainsi que sa faible densité sont autant d'avantages déterminants pour les professionnels de la rénovation et leurs clients. Avec des performances hygrométriques remarquables, **PARNATUR CORPS D'ENDUIT CHANVRE** participe au maintien d'un environnement sain dans le logement.

La performance acoustique par transmission est également améliorée, puisque grâce à sa forte porosité associée à une formule brevetée par PAREXLANKO, **PARNATUR CORPS D'ENDUIT CHANVRE** offre un affaiblissement acoustique par transmission de 53 dB (pour 5 cm d'épaisseur), une valeur très supérieure aux formulations de béton de chanvre classiques.

Enfin, contrairement à d'autres isolants, **PARNATUR CORPS D'ENDUIT CHANVRE** participe à l'inertie du bâtiment, qui, été comme hiver, permet de limiter l'impact des variations de températures extérieures sur la température intérieure du bâti, et améliore ainsi le confort de vie des occupants.

Parnatur Corps d'Enduit Chanvre, la 1ère solution d'isolation biosourcée projetable la plus performante du marché

UNE PROJECTION MÉCANIQUE POUR UNE MISE EN ŒUVRE SIMPLIFIÉE

et donc un coût optimisé pour les applicateurs

PARNATUR CORPS D'ENDUIT CHANVRE est la première solution de chanvre projetable du marché. En effet, elle s'applique à l'aide d'une machine à projeter les enduits sur laquelle on adapte un kit conçu et breveté par PAREXLANKO. Facile à adapter, ce kit se compose d'une jaquette, d'un tuyau de 30 mètres et d'une lance de projection brevetée.

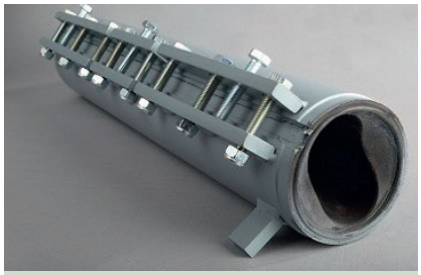

Jaquette pour machine à projeter

Tuyau de 30 mètres

Lance de projection Parexlanko

Compatible avec la plupart des supports du bâti ancien, **PARNATUR CORPS D'ENDUIT CHANVRE** s'applique par passes successives de 15 à 20 mm, à raison de 40 à 60 mm maximum par jour. Son application possible jusqu'à 80 mm permet de compenser les éventuels défauts de planimétrie.

Afin de permettre aux entreprises d'obtenir le label Construire en Chanvre nécessaire à l'assurance des ouvrages, PAREXLANKO accompagne ses clients et délivre une formation lors du 1er démarrage chantier.

Les étapes de mise en œuvre de PARNATUR CORPS D'ENDUIT CHANVRE

Étape 1 :
préparation du support

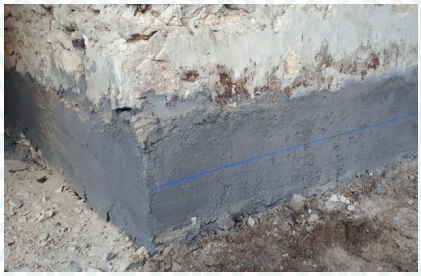

Étape 2 :
pose du rail de départ

Étape 3 :
préparation et mélange

Étape 4 :
projection

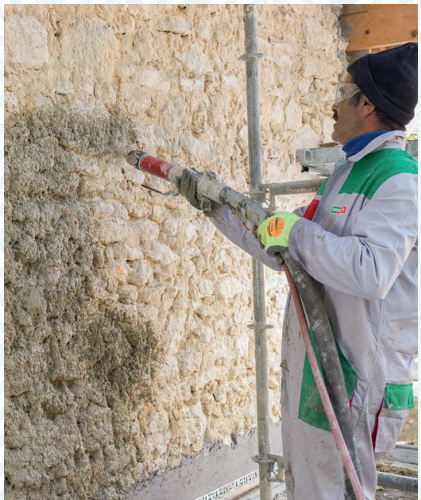

Étape 5 :
protection des points singuliers

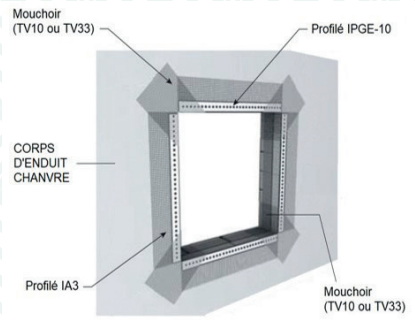

Étape 6 :
application des finitions

PAREXLANKO

Les principales caractéristiques

- Densité : 330 +/- 30 kg/m³
- Conductivité thermique : λ 0,066 W/m.K (à 23° C et 50 % HR)
- Effusivité thermique : 156 J/K.m² s$^{1/2}$
- Diffusivité : 0,179 mm²/s
- Perméabilité : μ : 4,2
- Affaiblissement acoustique par transmission : 53 dB pour 5 cm d'épaisseur
- Kit de projection : Jaquette, tuyau de 30 mètres, lance de projection brevetée
- Conditionnement :
  - PARNATUR CORPS D'ENDUIT CHANVRE - Chènevotte : sac de 10 kg
  - PARNATUR CORPS D'ENDUIT CHANVRE - Liant : sac de 12,5 kg

Réseaux de distribution : Vente via les négoces et réseaux de distribution professionnels.
Fiche technique et vidéo sont directement accessibles en flashant les QR Codes sur les sacs.

A PROPOS DU GROUPE PAREX

PAREX est un groupe international de chimie de la construction, fournisseur de solutions de spécialité pour l'industrie de la construction et de la rénovation. Acteur de référence du secteur, PAREX a réalisé 1 milliard d'euros de chiffre d'affaires en 2018 et rassemble 4 500 collaborateurs avec 74 sites industriels dans 23 pays. Les gammes de produits comprennent des enduits pour la protection et la décoration des façades, des colles à carrelage et revêtements de sols, des systèmes d'étanchéité ainsi que des solutions techniques pour le béton et le génie civil.

PAREX en France, c'est aujourd'hui 250 millions d'euros, 700 collaborateurs, six usines réparties sur le territoire, un centre de R&D et de formation implanté près de Lyon et 2 plateformes de service. Depuis près de 40 ans, PAREX accompagne au quotidien ses clients artisans, négociants, architectes ou entrepreneurs du bâtiment avec sa marque commerciale PAREXLANKO.

Depuis mai 2019, PAREX fait partie du groupe SIKA, leader dans le développement et la fabrication de systèmes et de produits pour le collage, l'étanchéité, l'insonorisation, le renforcement et la protection dans les secteurs de la construction et de l'industrie.

Parnatur

Solutions biosourcées par PAREXLANKO

Contact Parexlanko
Caroline Rembowski Baelden | 06 75 24 52 29 | caroline.rembowski@parex-group.com
www.parexlanko.com

PAREX
A SIKA COMPANY

CONTACT PRESSE

SALESFACTORY.PR
RP_INVENTIVES ET CONNECTÉES

Virginie Adam Ligne directe : 01 41 38 95 20 virginie.adam@salesfactorypr.fr
Dominique Flam Ligne directe : 01 41 38 95 21 dominique.flam@salesfactorypr.fr

www.agence-salesfactory-pr.fr
SalesFactory PR